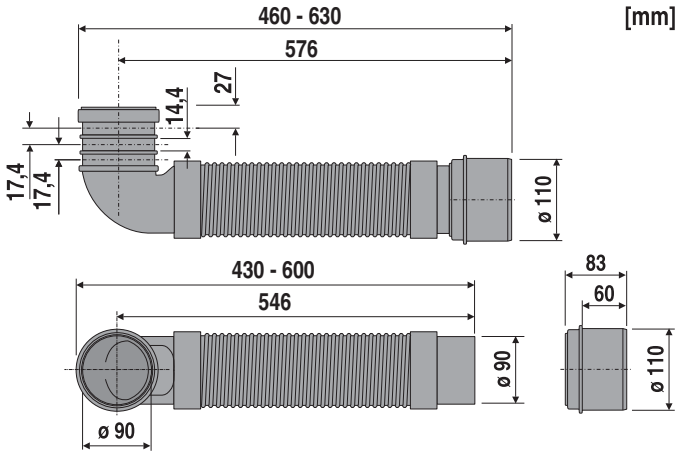

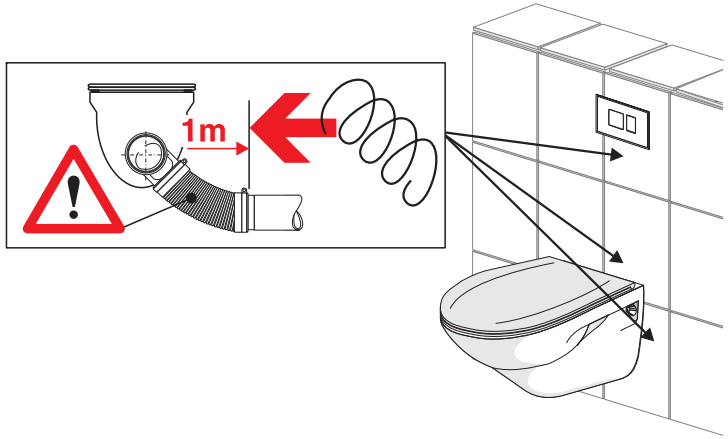

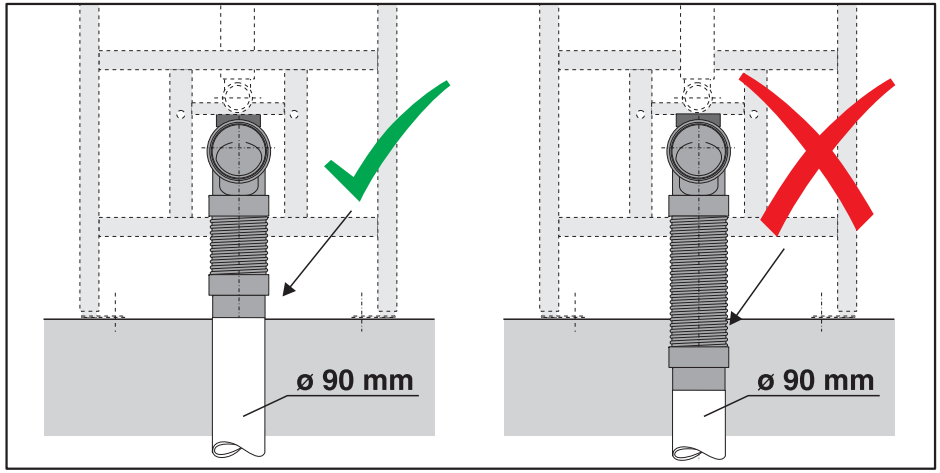

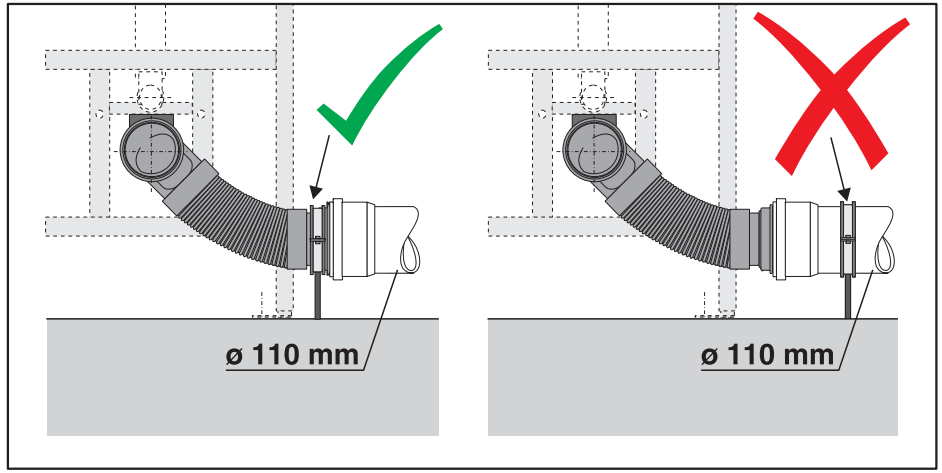

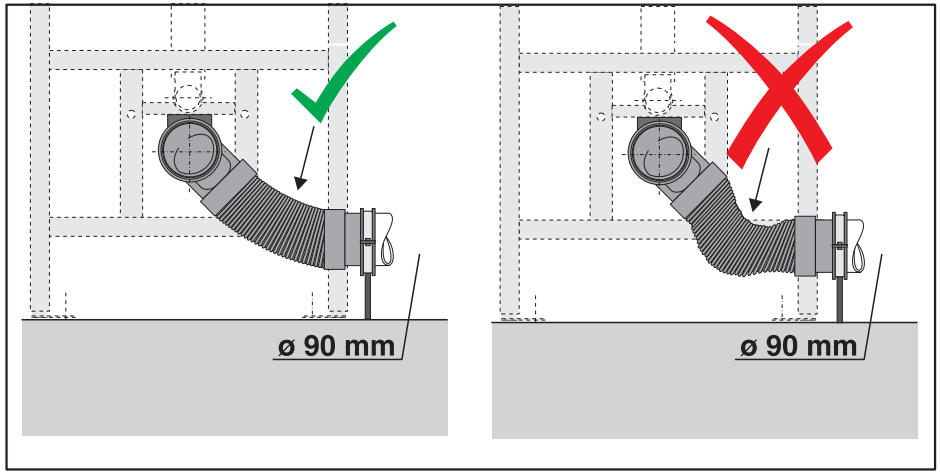

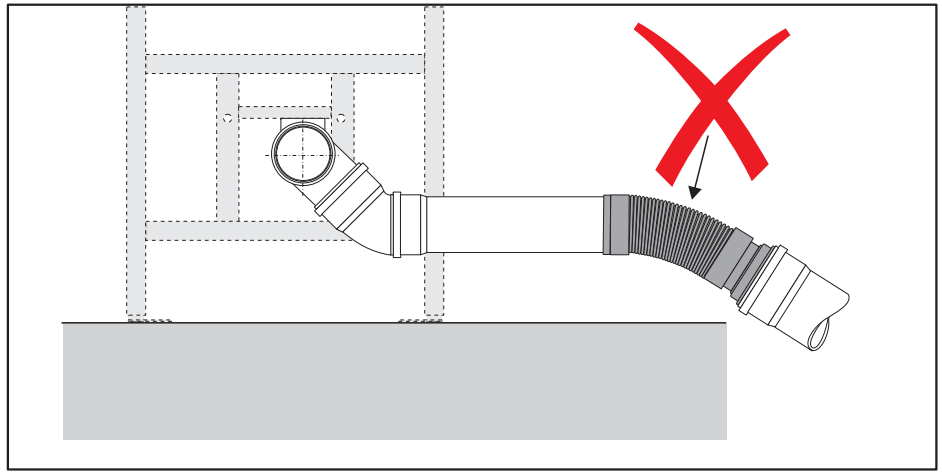

PM-301-00--0000 · VIII/12